ELUX-MS

PERFOLUX
La voie à suivre

Rettungszeichenleuchte Wand - DESIGN Aluminium
GEPENDELT

LiFePO4 | 230V | 24/48V | SMART TECHNOLOGY | DALI | 30m | cd/m² >500 >50 | IP20 | IK08 | RAL 9016 | RAL 7047 | RAL 9017 | 3 Jahre Garantie

Abmessungen (mm)

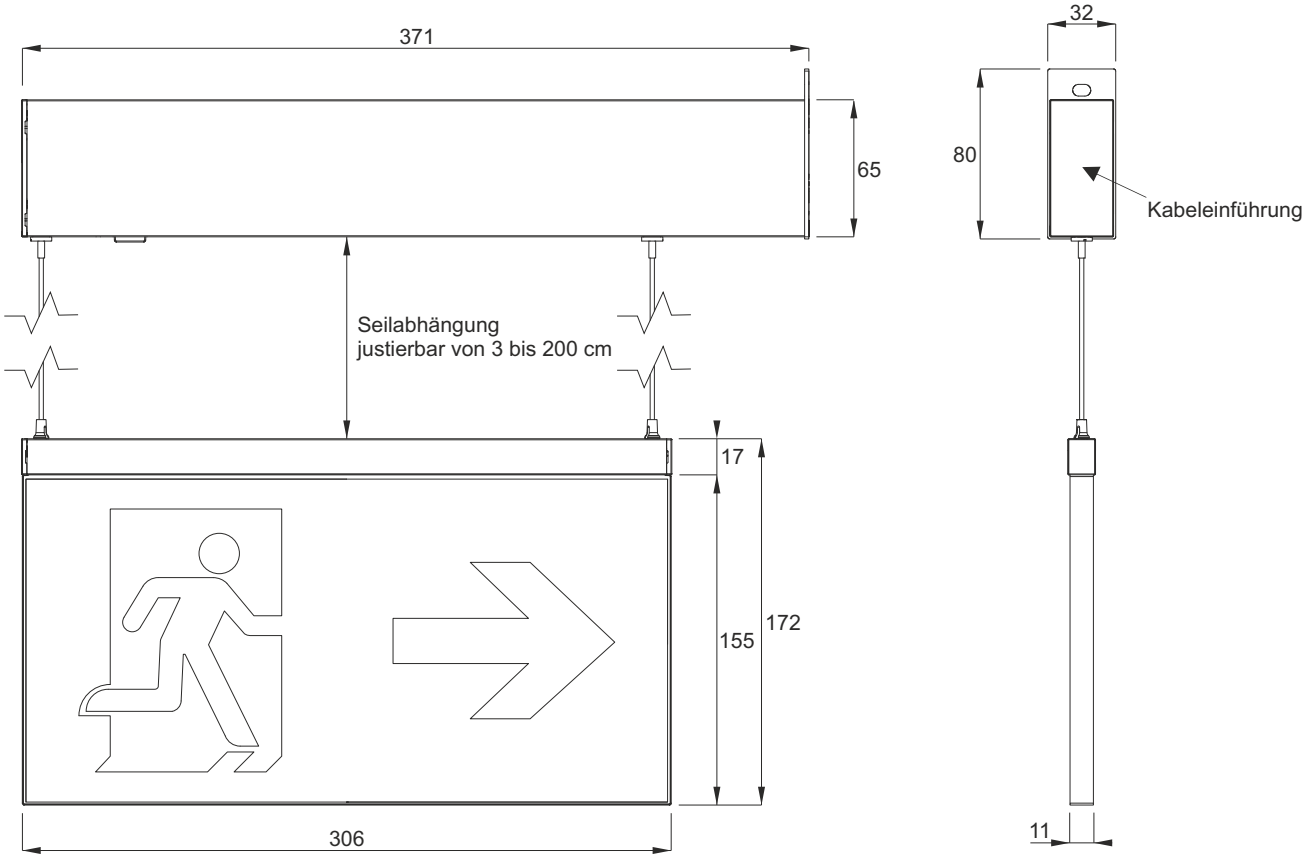

ELUX-MS

PERFOLUX
La voie à suivre

Rettungszeichenleuchte Wand - DESIGN Aluminium
GEPENDELT

LiFePO4 | 230V | 24/48V | SMART TECHNOLOGY | DALI | 30m | cd/m² >500 >50 | IP20 | IK08 | RAL 9016 | RAL 7047 | RAL 9017 | 3 Jahre Garantie

Technische Daten

Allgemein

Material	Gehäuse Aluminium / Scheibe Plexiglass
Leuchtmittel	Strip LED 2W / 380 lm / 6000 K / > 100'000 h
Normen	SN-EN 1838, SN-EN 60598-2-22, SN-EN 61347-2-13, SN-EN 55015

Leuchten Zentralbatterie — 24-48-230V

Temperaturbereich	0 °C bis 50 °C
Spannung 230 V	230 VAC ±10% 50-60 Hz - 4,4 VA / 220 VDC ±20% - 2,4 W
Spannung 24V oder 48V	24 VDC ±20% ou 48 VDC ±20% / 3,2 W
SMART TECHNOLOGY	Adressierbar via PLC (Power line communication)
Gewicht	1,025 kg

Autonome Leuchten

Temperaturbereich	0 °C bis 40 °C
Spannung	230 V ±10% 50-60 Hz - 9 VA max.
Ladeteil / Ladezeit	PREMIUM 0,65 W / < 9 h
AUTOTEST	Automatischer Test Funktion und Betriebsdauer
DALI	Zentrale Kontrolle via BUS DALI, Einzelleuchtenüberwachung
SMART TECHNOLOGY BUS	Adressierbar via BUS, Einzelleuchtenüberwachung / System UNA
SMART TECHNOLOGY WIRELESS	Adressierbar via Funk, Einzelleuchtenüberwachung / System UNA
Batterie / Autonomie	$LiFePO_4$ 3,2 V / 1,5 Ah - 1h
Lichtstromfaktor Not	100%
Gewicht	1,125 kg

ELUX-MS

PERFOLUX
La voie à suivre

Rettungszeichenleuchte Wand - DESIGN Aluminium GEPENDELT

LiFePO4 | 230V | 24/48V | SMART TECHNOLOGY | DALI | 30m | cd/m² >500 >50 | IP20 | IK08 | RAL 9016 | RAL 7047 | RAL 9017 | 3 Jahre Garantie

Artikel

Typ	Artikel Nr.	Signalisation
ELUX-MS-2L/□□-□SFB	2106 406□-□10	Einseitig Seite 1
ELUX-MS-2L/□□-□SFH	2106 406□-□20	Einseitig Seite 1
ELUX-MS-2L/□□-□SFG	2106 406□-□30	Einseitig Seite 1
ELUX-MS-2L/□□-□SFD	2106 406□-□40	Einseitig Seite 1
ELUX-MS-2L/□□-□SFGH	2106 406□-□50	Einseitig Seite 1
ELUX-MS-2L/□□-□SFGB	2106 406□-□60	Einseitig Seite 1
ELUX-MS-2L/□□-□SFDH	2106 406□-□70	Einseitig Seite 1
ELUX-MS-2L/□□-□SFDB	2106 406□-□80	Einseitig Seite 1
ELUX-MS-2L/□□-□DFB	2106 406□-□11	Zweiseitig Seite 1/2
ELUX-MS-2L/□□-□DFH	2106 406□-□22	Zweiseitig Seite 1/2
ELUX-MS-2L/□□-□DFGD	2106 406□-□34	Zweiseitig Seite 1/2
ELUX-MS-2L/□□-□DFDG	2106 406□-□43	Zweiseitig Seite 1/2
ELUX-MS-2L/□□-□DFGDH	2106 406□-□57	Zweiseitig Seite 1/2
ELUX-MS-2L/□□-□DFGDH	2106 406□-□75	Zweiseitig Seite 1/2
ELUX-MS-2L/□□-□DFGDB	2106 406□-□68	Zweiseitig Seite 1/2
ELUX-MS-2L/□□-□DFDGB	2106 406□-□86	Zweiseitig Seite 1/2

Auswahl Technologie	Typ	Artikel Nr.
AT	ELUX-MS-2L/ATPIL-___	2106 4061-___
	ELUX-MS-2L/CTPIL-___	2106 4062-___
	ELUX-MS-2L/CTWPIL-___	2106 4063-___
DALI	ELUX-MS-2L/DAPIL-___	2106 4064-___
230V AC/DC	ELUX-MS-2L/AA230-___	2106 4066-___
24V DC	ELUX-MS-2L/A24-___	2106 4067-___
48V DC	ELUX-MS-2L/A48-___	2106 4068-___

Auswahl Farbe	Typ	Artikel Nr.
RAL 9016	ELUX-MS-2L/____-B__	2106 406_-B__
RAL 7047	ELUX-MS-2L/____-G__	2106 406_-G__
RAL 9017	ELUX-MS-2L/____-N__	2106 406_-N__
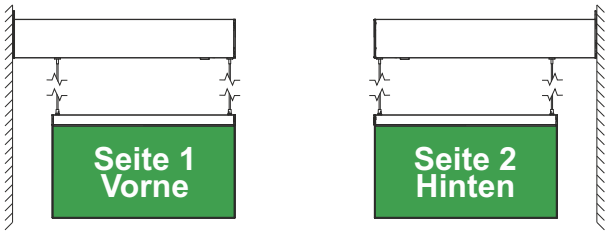
Die Leuchte muss individuell nach Ausführung Piktogramm und der entsprechenden Technology, sowie Farbe, definiert werden. Bei der 1- seitigen Ausführung ist die Rückseite generell weiss